ENDSCHALTER INDUKTIV, INNENLIEGEND
LIMIT SWITCH INDUCTIVE, INNER

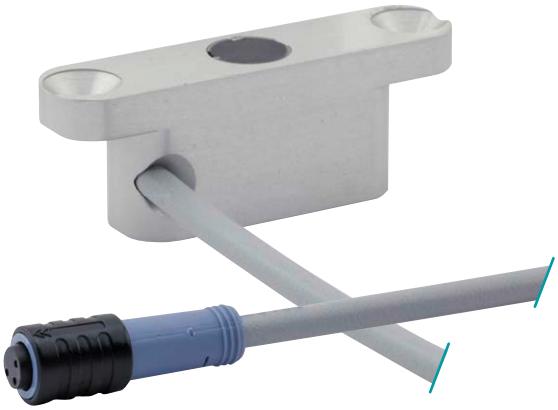

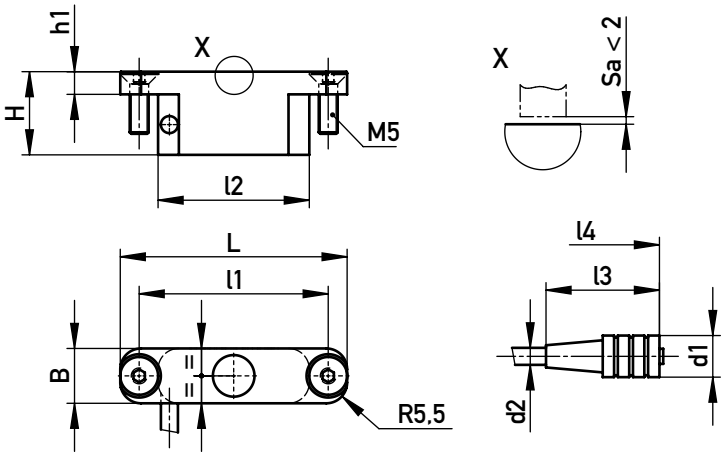

Sa = Arbeitsschaltabstand/Working-switching gap
l4 = Kabellänge/Cable length

100 °C, IP 66, max. 10-30 V DC, 100 mA Al

l1	l2	l3	l4	h1	d1	d2	L	B	H	€/1
50	40	30	250	6	11	4,5	60	14,5	22	•

807622

ANSCHLUSSBEISPIEL · CONNECTION EXAMPLE

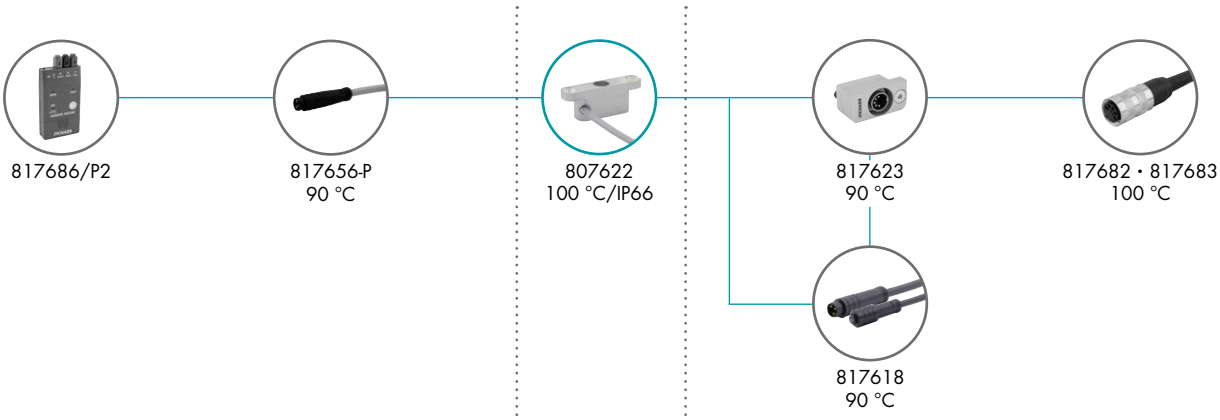
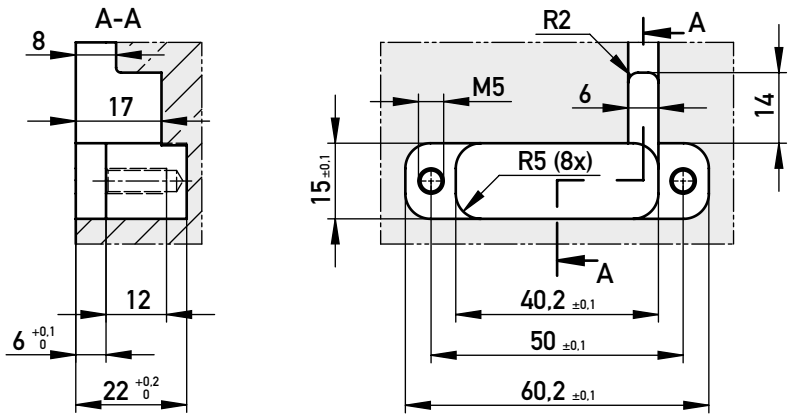
EINBAURAUM · MOUNTING SPACE